INNOVATION MED PROFIL

Schlüter®-SCHIENE

Belægningsafslutning på gulvet og ved væggen
til en sikker kantbeskyttelse

1.1
Produktdatablad

Anvendelse og funktion

Schlüter-SCHIENE er en speciel profil til beskyttelse og dekoration af yderkanterne på flisebelægninger, som dog også egner sig godt til andre belægningsmaterialer og anvendelser.
Yderligere anvendelsesområder er bl.a. overgange mellem forskellige belægningsformer (f.eks. fra fliser til gulvtæpper), sokkelafdækninger, kantbeskyttelse ved ekspansionsfuger, rene og dekorative afslutningskanter ved udvendige hjørner, trappetrin samt enhver form for areal- og områdebegrænsninger og rene begrænsninger til belægningsmaterialer såsom gulvtæppe, parketgulv, laminat, naturstensbelægninger eller beklædninger af reaktionsharpiks.
Forekommende laster afledes ved hjælp af profilens særlige konstruktion med specielle materialestyrker og vinkelstillinger ind i belægningen og undergrunden. På den måde beskyttes belægningens kantområde effektivt mod skader.
Med fugepinden, som er formet fra en profilhøjde på 6 mm (SCHIENE-ES fra 8 mm højde), defineres et fugekammer til flisen. SCHIENE kan i alle materialer forsynes med en radiusudstansning „R“, hvorved det bliver muligt at bøje en runding.

Materiale

Profilen kan leveres i følgende udførelser:
E = rustfrit stål
V2A materialenr. 1.4301 = AISI 304
V4A materialenr. 1.4404 = AISI 316L
EB = børstet rustfrit stål
A = alu
M = messing
AE = alu natur mat eloxeret
AC = alu farvebelagt
TS = alu strukturbelagt
MC = messing forkromet

Materialeegenskaber og anvendelsesområder:

I særlige enkeltstående tilfælde skal det drøftes, om den påtænkte materialetype kan anvendes – alt efter kemiske, mekaniske eller øvrige forventelige belastninger.
Schlüter-SCHIENE i versionerne -E (rustfrit stål), -EB (børstet rustfrit stål), -A (aluminium), -AE (naturmat anodiseret aluminium) og -M (messing) er velegnet til brug i både væg- og gulvområder; profilversionerne i -AC (farvelagt aluminium), -TS (struktureret aluminium) og -MC (forkromet messing) kan kun anvendes i vægområder, og sikrer en permanent flot kantafslutning.

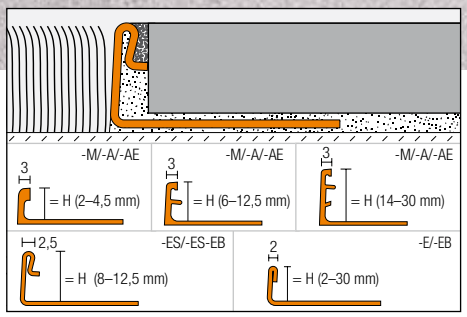

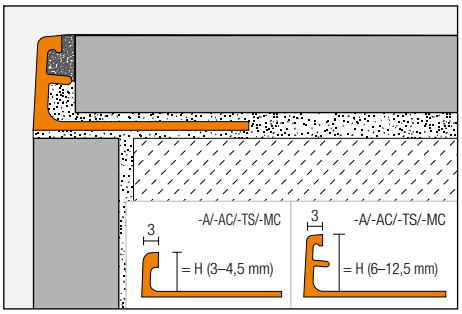

Profiler til væg- og gulvbrug

Schlüter-SCHIENE-M er profiler af messing. På deres ubehandlede overflader er det uundgåeligt med lette produktionsspor. Schlüter-SCHIENE-M af messing egner sig til at optage høje mekaniske belastninger, f.eks. som kantbeskyttelse til bevægelsesfuger i industribelægninger med færdselsbelastninger. Messing er modstandsdygtig over for stort set alle kemikalier, som anvendes i forbindelse med en flisebelægning.
Ved messing danner der sig et oxidlag ved fritliggende synlige flader på grund af luftpåvirkning, hvorved overfladen får en patina. Indflydelsen af fugt eller aggressive stoffer kan føre til en stærk oxidation og pletdannelse på overfladen.

Schlüter-SCHIENE-A er profiler af aluminium. På deres ubehandlede overflader er det ligeledes uundgåeligt med lette produktionsspor. Ved en forventet kemisk belastning skal det undersøges, om Schlüter-SCHIENE-A af aluminium kan anvendes. Aluminium er følsomt over for alkaliske medier. Cementmaterialer i forbindelse med fugt virker alkalisk og kan alt efter deres koncentration og indvirkningstid føre til korrosion (dannelse af aluminiumhydroxid). Af den grund skal mørtel- eller fugemateriale omgående fjernes fra synlige flader, og nylagte belægninger må ikke tildækkes med folie. Ilæg profilen heldækkende i kontaktlaget hen til flisen, så der ikke samler sig alkalisk vand i hulrummene.
For mere visuelt krævende opgaver fås efterbehandlede overflader af høj kvalitet med SCHIENE-AE eller -EB.

Schlüter-SCHIENE-AE af anodiseret aluminium har en forædlet anodiseret overflade, som ved normal brug ikke længere forandrer sig. Synsflader skal beskyttes mod slibende eller kradsende belastning. Påvirkningen af fliselim, mørtel eller fugemateriale kan angribe overfladerne, derfor skal snavs fjernes omgående. Ellers gælder samme beskrivelse som ved aluminium.

Schlüter-SCHIENE-E formes af bånd af rustfrit stål V2A (materiale 1.4301) eller V4A (materiale 1.4404). Profilstrukturen afviger derfor en smule fra versionerne af strengpresset messing og aluminium. SCHIENE-E har en stor mekanisk belastningsevne og egner sig især til anvendelsesområder, hvor det er vigtigt med en god holdbarhed over for kemikalier og syrer, f.eks. inden for fødevareindustrien, bryggerier, mejerier, storkøkkener og hospitaler samt i private boliger.
Alt efter forventet belastning kan man vælge mellem legeringerne materiale 1.4301 og 1.4404. Ved større belastninger, som f.eks. i svømmehaller (ferskvand), anbefaler vi brugen af 1.4404. Selv rustfrit stål af kvalitet 1.4404 er ikke modstandsdygtigt over for alle kemiske påvirkninger. Stoffer som salt- eller flussyre eller visse koncentrationer af klor og saltvand kan forårsage skader. Dette gælder også i nogle tilfælde for saltvands-svømmebassiner. Særlige forventelige belastninger skal derfor afklares på forhånd.

Profiler til brug på vægge

Schlüter-SCHIENE-MC (messing forchromet) egner sig især til væghjørner og afslutninger, f.eks. passende til chromarmaturer i badeværelser. Synlige flader skal beskyttes mod en skurrende eller ridsende belastning. Mørtel- eller fugemateriale skal fjernes omgående.

Schlüter-SCHIENE-AC (aluminium farvebelagt): Aluminiummet er forbehandlet (chromateret) og belagt med polyurethan-pulverlak. Belægningen er farvestabil, UV- og vejrbestandig. Synlige flader skal beskyttes mod en skurrende eller ridsende belastning.

Ved Schlüter-SCHIENE-TS (Alu strukturbelagt) drejer det sig om overflader med naturkarakter (yderligere egenskaber, se Schlüter-SCHIENE-AC).

Schlüter-SCHIENE-ACG / -ACGB / -AT / -ATG / -ATGB / -AK / -AKG / -AKGB / -AM / -AMG / -AMGB / - ABGB / -AGSG / -AGRB (anodiseret aluminium): Aluminiummet udviser en overflade, der er blevet forædlet af det anodiserede lag, og den ændrer sig ikke mere ved almindelig anvendelse. Synlige flader skal beskyttes mod en skurrende eller ridsende belastning. Aluminium er følsomt over for alkaliske medier. Cementholdige materialer virker alkalisk i forbindelse med fugt og kan alt efter koncentration og indvirkningstid føre til korrosion (dannelse af aluminiumhydroxid). Derfor skal mørtel- eller fugemateriale på synsflader fjernes omgående, og nyligt udlagte belægninger må ikke tildækkes med folie. Ilæg profilen heldækkende i kontaktlaget hen til flisen, så der ikke samler sig alkalisk vand i hulrummene.

Forarbejdning

1. Profilhøjden skal vælges i forhold til flisernes tykkelse og monteringstypen.
2. På de steder, hvor flisebelægningen skal begrænses, påføres fliselim med en tandspartel.
3. Profilen trykkes ind i klæberlaget med det trapezformet perforerede forankringsben og justeres.
4. Det trapezperforerede forankringsben spartles heldækkende til med fliseklæber.
5. De tilstødende fliser skal lægges over en så stor flade som muligt og justeres, så den øverste kant af profilen flugter med flisen.
   Bemærk: For at kompensere for dimensionstolerancer i belægningsmaterialet kan profilen rykkes lidt frem eller tilbage i vægområdet. I gulvområdet må profilen ikke være højere end belægningens overflade, men op til ca. 1 mm lavere.
6. Flisen lægges mod fugepinden på siden, på den måde sikrer man en jævn fuge på 1,5 mm. Ved profiler uden fugepind skal der friholdes en fuge på ca. 1,5 mm.
7. Fugerummet mellem fliserne og profilen skal udfyldes fuldstændigt med fugemørtel.

Produktoversigt - Profiler til brug på vægge:

Farver:

W = hvid
BW = brillianthvid
HB = lys beige
BH = bahama
SP = svag fersken
G = grå
HG = lys grå
PG = pastelgrå
RB = rødbrun
SB = sortbrun
GM = gråmetallic
GS = sort
MBW = brillanthvid mat
MGS = grafit-sort mat
ACG = alu krom skinnende anodiseret
ACGB = alu krom børstet anodiseret
AT = alu titan mat anodiseret
ATG = alu titan skinnende anodiseret
ATGB = alu titan børstet anodiseret
(farveafvigelser i forhold til andre Schlüter-profiler i ATGB-design er mulige)
AK = alu kobber mat anodiseret
AKG = alu kobber skinnende anodiseret
AKGB = alu kobber børstet anodiseret
AM = alu messing mat anodiseret
AMG = alu messing skinnende anodiseret
AMGB = alu messing børstet anodiseret
ABGB = alu antik bronze børstet anodiseret
AGSG = alu sort blank anodiseret
AGRB = alu grafit børstet anodiseret
TSI = elfenben strukturbelagt
TSC = creme strukturbelagt
TSBG = beigegrå strukturbelagt
TSB = beige strukturbelagt
TSSG = stengrå strukturbelagt
TSG = grå strukturbelagt
TSOB = bronze strukturbelagt
TSLA = lys antracit strukturbelagt
TSDA = mørk antracit strukturbelagt
TSR = rustbrun strukturbelagt

Schlüter®-SCHIENE-TS (TSC)

Schlüter®-SCHIENE-A

A = alu anodiseret — Leveringslængde: 2,5 m

H = mm	6	8	10	11	12,5
ACG	•	•	•	•	•
ACGB	•	•	•	•	•
AT	•	•	•	•	•
ATG	•	•	•	•	•
ATGB	•	•	•	•	•
AK	•	•	•	•	•
AKG	•	•	•	•	•
AKGB	•	•	•	•	•
AM	•	•	•	•	•
AMG	•	•	•	•	•
AMGB	•	•	•	•	•
ABGB	•	•	•	•	•
AGSG	•	•	•	•	•
AGRB	•	•	•	•	•

Schlüter®-SCHIENE-A

A = alu anodiseret — Leveringslængde: 3 m

H = mm	6	8	10	11	12,5
ACG	•	•	•	•	•

Schlüter®-SCHIENE-MC

MC = messing forkromet — Leveringslængde: 2,5 m

H = mm	6	8	10	11	12,5
MC	•	•	•	•	•

Schlüter®-SCHIENE-AC

AC = alu kulørt belagt — Leveringslængde: 2,5 m

H = mm	3	4,5	6	8	10	11	12,5
W	•	•	•	•	•	•	•
BW	•	•	•	•	•	•	•
HB	•	•	•	•	•	•	•
BH	•	•	•	•	•	•	•
G	•	•	•	•	•	•	•
HG	•	•	•	•	•	•	•
PG	•	•	•	•	•	•	•
RB	•	•	•	•	•	•	•
SB	•	•	•	•	•	•	•
GM	•	•	•	•	•	•	•
GS	•	•	•	•	•	•	•
MBW	•	•	•	•	•	•	•
MGS	•	•	•	•	•	•	•

Schlüter®-SCHIENE-AC

AC = alu kulørt belagt — Leveringslængde: 3 m

H = mm	6	8	10	11	12,5
W	•	•	•	•	•
BW	•	•	•	•	•
PG	•	•	•	•	•
GS	•	•	•	•	•
MBW	•	•	•	•	•

Schlüter®-SCHIENE-TS

TS = alu strukturbelagt — Leveringslængde: 2,5 m

H = mm	6	8	10	11	12,5
TSI	•	•	•	•	•
TSC	•	•	•	•	•
TSBG	•	•	•	•	•
TSB	•	•	•	•	•
TSSG	•	•	•	•	•
TSG	•	•	•	•	•
TSOB	•	•	•	•	•
TSLA	•	•	•	•	•
TSDA	•	•	•	•	•
TSR	•	•	•	•	•

Profiler med radiusudstansning, se aktuel billedprisliste.

Produktoversigt - Profiler til væg- og gulvbrug:

Schlüter®-SCHIENE -M/ -A / -AE

M = messing / A = alu. / AE = alu. natur mat elox.

Leveringslængde: 2,5 m

Materiale	M	A	AE
H = 2 mm		•	•
H = 3 mm	•	•	•
H = 4,5 mm	•	•	•
H = 6 mm	•	•	•
H = 7 mm		•	•
H = 8 mm	•	•	•
H = 9 mm	•	•	•
H = 10 mm	•	•	•
H = 11 mm	•	•	•
H = 12,5 mm	•	•	•
H = 14 mm		•	•
H = 15 mm	•	•	•
H = 16 mm	•	•	•
H = 17,5 mm	•	•	•
H = 20 mm	•	•	•
H = 21 mm		•	•
H = 22,5 mm	•	•	•
H = 25 mm	•	•	•
H = 27,5 mm		•	•
H = 30 mm	•	•	•

Leveringslængde: 1 m

Materiale	M	A	AE
H = 4,5 mm	•	•	•
H = 6 mm	•	•	•
H = 8 mm	•	•	•
H = 10 mm	•	•	•
H = 12,5 mm	•	•	•
H = 15 mm	•	•	•

Leveringslængde: 3 m

Materiale	M	A	AE
H = 6 mm	•	•	•
H = 8 mm	•	•	•
H = 10 mm	•	•	•
H = 11 mm		•	•
H = 12,5 mm	•	•	•

Schlüter®-SCHIENE-E

E = rustfrit stål / EV4A = rustfrit stål 1.4404 (V4A) / EB = børstet rustfrit stål

Leveringslængde: 2,5 m

Materiale	E	E V4A	EB
H = 2 mm	•		
H = 3 mm	•		
H = 4,5 mm	•	•	
H = 6 mm	•	•	•
H = 7 mm	•		
H = 8 mm	•	•	•
H = 9 mm	•		
H = 10 mm	•	•	•
H = 11 mm	•	•	•
H = 12,5 mm	•	•	•
H = 14 mm	•	•	
H = 15 mm	•	•	
H = 16 mm	•	•	
H = 17,5 mm	•	•	
H = 20 mm	•	•	
H = 22,5 mm	•	•	
H = 25 mm	•	•	
H = 30 mm	•	•	

Leveringslængde: 1 m

Materiale	E
H = 6 mm	•
H = 8 mm	•
H = 10 mm	•
H = 11 mm	•
H = 12,5 mm	•

Leveringslængde: 3 m

Materiale	E	EB
H = 6 mm	•	•
H = 8 mm	•	•
H = 10 mm	•	•
H = 11 mm	•	•
H = 12,5 mm	•	•

Schlüter®-SCHIENE-ES

Rustfrit stål-profil med fugepind

E = rustfrit stål / EB = rustfrit stål børstet

Leveringslængde: 2,5 m, 3 m

Materiale	E	EB
H = 8 mm	•	•
H = 10 mm	•	•
H = 11 mm	•	•
H = 12,5 mm	•	•

Leveringslængde: 1 m

Materiale	E
H = 8 mm	•
H = 10 mm	•
H = 11 mm	•
H = 12,5 mm	•

Henvisninger

Profilen kræver ikke nogen særlig vedligeholdelse eller pleje. Til sarte overflader må der ikke bruges slibende rengøringsmidler. Oxidationslaget på messing eller aluminium kan fjernes med almindelige poleringsmidler, der vil dog danne sig et nyt lag. Beskadigelser af de anodiserede lag kan kun udbedres gennem overlakering. Ved behandlingen med chrompolitur e.l. får rustfrit stål en skinnende overflade.
Overflader af rustfrit stål, som udsættes for atmosfæren eller aggressive medier, bør med jævne mellemrum renses ved brug af et mildt rengøringsmiddel. Med en regelmæssig rengøring beholder det rustfri stål ikke alene sit rene udseende, men korrosionsrisikoen mindskes også. For alle rengøringsmidler gælder, at de skal være frie for salt- og flussyre. Kontakten med andre metaller som f.eks. normalt stål skal undgås, da dette kan føre til fremmedrust. Dette gælder også for værktøj som spartler eller ståluld f.eks. til fjernelse af mørtelrester. Såfremt det er nødvendigt, anbefaler vi at anvende rengøringspolermiddel Schlüter-CLEAN-CP til rustfrit stål.

Tekstmodul til licitationer:

_____lb.m Schlüter-SCHIENE som belægningsafslutnings- og kantbeskyttelses-profil af

- -M = messing
- -A = aluminium
- -AE = aluminium natur mat eloxeret

med trapezformet perforeret forankringsben og i et 87- vinkel med bredere, skråt tiltagende hovedudformning og en fugepind til dannelse af et fugekammer

_____lb.m Schlüter-SCHIENE-E som belægningsafslutnings- og kantbeskyttelses-profil af

- -E = rustfrit stål 1.4301 (V2A)
- -EV4A = ustfrit stål 1.4404 (V4A)
- -EB = børstet rustfrit stål 1.4301 (V2A)

med et forankringsben med trapezformede huller og et efterfølgende afsluttende ben med 87°-vinkel med dobbelt falset hovedudformning af båndmateriale af rustfrit stål...

Profilhøjde: _____ mm
Varenr.: _____

- i enkelte længder fraw _____m
- i forskellige længder efter behov
- som kantbeskyttelse til belægningsarealer til tilstødende ekspansionsfuger
- som belægningsafslutning
- til pos.
- efter detaljeplan

… leveres og monteres fagligt korrekt med overholdelse af producentens anvendelses- og forarbejdningsoplysninger.
Materiale: _____ €/m
Løn: _____ €/m
Samlet pris: _____ €/m

Tekstmodul til licitationer:

_____lb.m Schlüter-SCHIENE-ES som belægningsafslutnings- og kantbeskyttelses-profil af

- -E = rustfrit stål 1.4301 (V2A)
- -EB = børstet rustfrit stål 1.4301 (V2A)

med trapezformet perforeret forankringsben og et i en 87°-vinkel tilstødende afslutningsben med dobbelt falset hovedudformning af båndmateriale af rustfrit stål og en fugepind til dannelse af et fugekammer…

Profilhøjde: _____ mm
Varenr.: _____

- i enkelte længder fraw _____m
- i forskellige længder efter behov
- som kantbeskyttelse til belægningsarealer til tilstødende ekspansionsfuger
- som belægningsafslutning
- til pos.
- efter detaljeplan

… leveres og monteres fagligt korrekt med overholdelse af producentens anvendelses- og forarbejdningsoplysninger.
Materiale: _____ €/m
Løn: _____ €/m
Samlet pris: _____ €/m

Tekstmodul til licitationer:

_____lb.m Schlüter-SCHIENE som afslutnings- og hjørneprofil til vægbeklædninger af Materiale:

- MC = messing forchromet
- TS = alu strukturbelagt
- AC = alu farvebelagt
- ACG = alu chrom skinnende anodiseret
- ACGB = alu chrom børstet anodiseret
- AT = alu titan mat anodiseret
- ATG = alu titan skinnende anodiseret
- ATGB = alu titan børstet anodiseret

(farveafvigelser i forhold til andre Schlüter-profiler i ATGB-design er mulige)

- AK = alu kobber mat anodiseret
- AKG = alu kobber skinnende anodiseret
- AKGB = alu kobber børstet anodiseret
- AM = alu kobber børstet anodiseret
- AMG = alu messing skinnende anodiseret
- AMGB = alu messing børstet anodiseret
- ABGB = alu antik bronze børstet anodiseret
- AGSG = alu sort blank anodiseret
- AGRB = alu grafit børstet anodiseret

med trapezformet perforeret forankringsben og i en 87 vinkel med bredere, skråt tiltagende hovedudformning og en fugepind til dannelse af et fugekammer…
Profilhøjde: _____ mm
Varenr.:

- i forskellige længder efter behov
- som belægningsafslutning til udvendige hjørner
- til pos.
- efter detaljeplan

… leveres og monteres fagligt korrekt med overholdelse af producentens anvendelses- og forarbejdningsoplysninger.
Materiale: _____ €/m
Løn: _____ €/m
Samlet pris: _____ €/m

Varenr. 555 292 – Udgave 11/22 – Ved udgivelse af et nyt oplag bliver nærværende udgave forældet og ugyldig - den nyeste version kan findes på internettet.